SY26U

SPÉCIFICATIONS DU PRODUIT

SANY

CARACTÉRISTIQUES STANDARDS

- Le rayon de braquage arrière nul et le balancement indépendant de la flèche permettent une utilisation dans des espaces extrêmement confinés

- Le système de contrôle intelligent développé indépendamment fait correspondre la puissance de la pompe à la puissance disponible du moteur pour une plus grande efficacité du système hydraulique et une consommation de carburant réduite

- Puissance Brute
  14.6 kW / 19.6 hp
- Profondeur de Creusage
  2820 mm / 9' 3"
- Poids Opérationnel
  2760 kg / 6,085 lb
- Force d'arrachement du godet
  24.3 kN / 5,463 lbf

SY26U | SPÉCIFICATIONS DU PRODUIT

DIMENSIONS

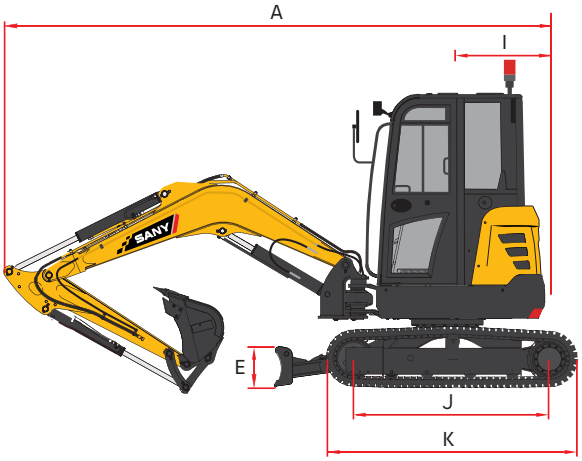

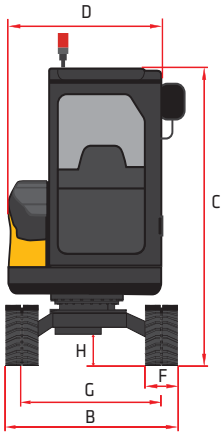

DIMENSIONS

	Longueur de la flèche	2100 mm	6' 11"
	Longueur du bras (bras)	1300 mm	4' 3"
A	Longueur de transport	4285 mm	14' 1"
B	Largeur de transport	1550 mm	5' 1"
C	Hauteur de transport	2430 mm	8' 0"
D	Largeur de la structure supérieure	1375 mm	4' 6"
E	Hauteur de lame	300 mm	12"
F	Largeur de chenille (standard)	300 mm	12"
G	Jauge de voie	1250 mm	4' 1"
H	Garde au sol (minimum)	290 mm	11"
I	Rayon d'oscillation de la queue	775 mm	2' 7"
J	Longueur de chenille au sol	1560 mm	5' 1"
K	Longueur de chenille	1960 mm	6' 5"

Le rayon de braquage arrière nul et le balancement indépendant de la flèche permettent une utilisation dans des espaces extrêmement confinés

SPÉCIFICATIONS TECHNIQUES

Poids opérationnel	2760 kg	6,085 lb
Pression au sol	25.5 kPa	3.7 psi
Moteur	Yanmar 3TNV80F	
Déplacement	1.0 L	62.6 in³
Puissance brute	14.6 kW	19.6 HP
Hydraulique	Détection de charge avec pilotage	
Pompe hydraulique principale	Piston axial - Déplacement variable	
Débit de fonctionnement (maximum)	72.0 L/min	19.0 gal/min
Pression de fonctionnement (maximum)	24.5 MPa	3553 psi
Moteur de marche	Piston axial avec frein de stationnement	
Pression de déplacement (maximum)	24.5 MPa	3553 psi
Vitesses de déplacement (maximum)	2.4 / 4.5 km/hr	1.5 / 2.8 mph
Effort de Marche(maximum)	20.0 kN	4,496 lbf
Capacité de Pente (maximum)	35°	
Moteur de Rotation	Piston axial avec frein pivotant	
Pression de Rotation(max)	19.6 MPa	2843 psi
Vitesse de Rotation(Max)	10 RPM	
Système de châssis (standard)	Chenille en caoutchouc avec ceinture	
Largeur de patin de chenille (standard)	300 mm	12"
Galets de roulement (par côté)	3	
Rouleaux porteurs (par côté)	1	

CAPACITÉS DE REMPLISSAGE DE SERVICE

Capacité du réservoir de carburant	34.0 L	9.0 gal
Capacité du réservoir hydraulique	30.0 L	7.9 gal
Capacité d'huile moteur	3.4 L	0.9 gal
Capacité du système de refroidissement	4.1 L	1.1 gal

PLAGE DE TRAVAIL

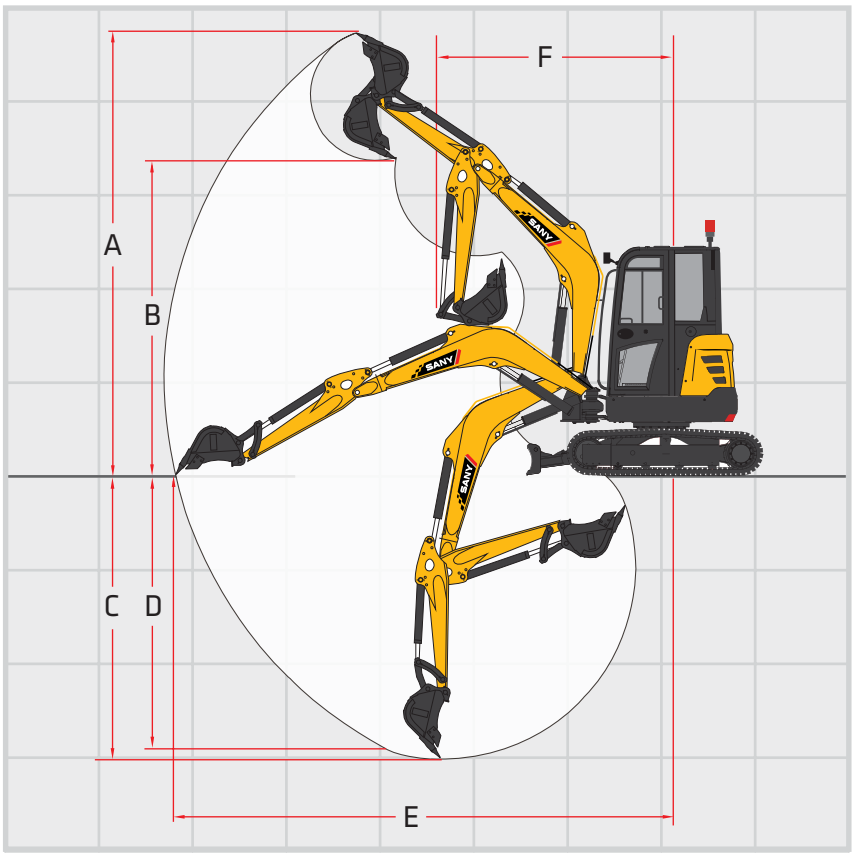

PLAGE DE TRAVAIL

	Longueur de la flèche	2100 mm	6' 11"
	Longueur du bras	1300 mm	4' 3"
A	Hauteur d'excavation maximale	4410 mm	14' 6"
B	Hauteur de déversement maximale	3100 mm	10' 2"
C	Profondeur d'excavation Maximale	2820 mm	9' 3"
D	Profondeur d'excavation maximale du mur vertical	2585 mm	8' 6"
E	Portée maximale au niveau du sol	4850 mm	15' 11"
F	Rayon d'oscillation minimum	2110 mm	6' 11"

PERFORMANCE DE CREUSAGE

Longueur de la flèche	2100 mm	6' 11"
Longueur du bras	1300 mm	4' 3"
Force d'arrachement du godet (ISO)	24.3 kN	5,463 lbf
Force d'arrachement du bâton (bras) (ISO)	14.2 kN	3,192 lbf

SY26U || PERFORMANCE DE LEVAGE

Standard 2100 mm (6'11") Flèche
Standard 1300 mm (4'3") Bras
Standard 300 mm (12") Patin de chenille
sans godet

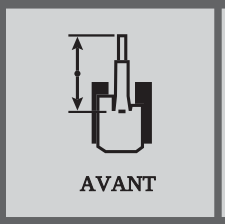

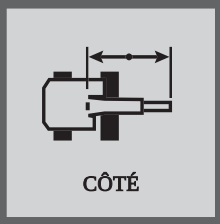

Les classements sont basés sur ISO 10567: 2007. La capacité de levage ne dépasse pas 75% de la charge de basculement avec la machine sur le sol, le sol plat ou 87% de la capacité de levage hydraulique.

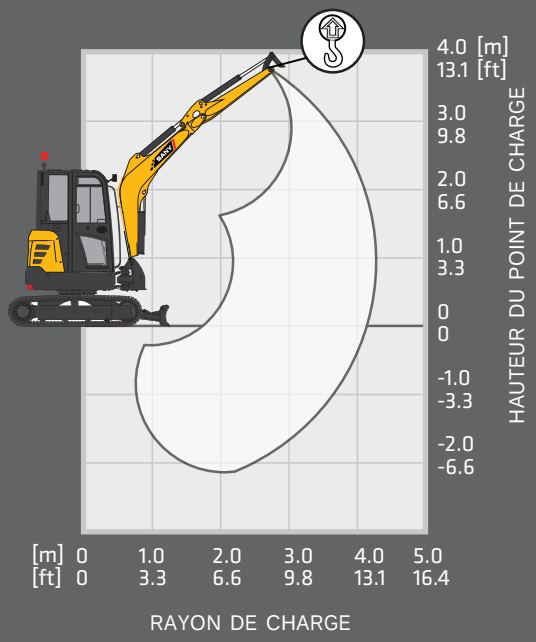

Lame baissé

Rayon Charge	2.0 m 6.6 ft		3.0 m 9.8 ft		4.0 m 13.1 ft		Portée Max	
Hauteur point de charge								
4.0 13.1							693 kg* 1,525 lb*	584 kg 1,285 lb
3.0 m 9.8 ft			623 kg* 1,373 lb*	470 kg 1,034 lb			540 kg* 1,188 lb*	365 kg 803 lb
2.0 m 6.6 ft			707 kg* 1,558 lb*	459 kg 1,010 lb	501 kg* 1,102 lb*	282 kg 620 lb	493 kg* 1,085 lb*	282 kg 620 lb
1.0 m 3.3 ft			937 kg* 2,061 lb*	421 kg 926 lb	717 kg* 1,577 lb*	274 kg 603 lb	507 kg* 1,115 lb*	256 kg 563 lb
0 m 0 ft	1521 kg* 3,346 lb*	715 kg 1,573 lb	1095 kg* 2,409 lb*	398 kg 876 lb	732 kg* 1,610 lb*	267 kg 587 lb	582 kg* 1,280 lb*	263 kg 579 lb
-1.0 m -3.3 ft	1807 kg* 3,975 lb*	722 kg 1,588 lb	1012 kg* 2,226 lb*	395 kg 869 lb			730 kg* 1,606 lb*	316 kg 695 lb
-2.0 -6.6	883 kg* 1,943 lb*	786 kg 1,729 lb					609 kg* 1,340 lb*	576 kg 1,267 lb

* Indicates load limited by hydraulic lifting capacity

Lame Levé

Rayon Charge	2.0 m 6.6 ft		3.0 m 9.8 ft		4.0 m 13.1 ft		Portée Max	
Hauteur point de charge								
4.0 13.1							693 kg* 1,525 lb*	584 kg 1,285 lb
3.0 m 9.8 ft			564 kg 1,241 lb	470 kg 1,034 lb			438 kg 963 lb	365 kg 803 lb
2.0 m 6.6 ft			549 kg 1,208 lb	459 kg 1,010 lb	340 kg 748 lb	282 kg 620 lb	340 kg 748 lb	282 kg 620 lb
1.0 m 3.3 ft			515 kg 1,133 lb	421 kg 926 lb	332 kg 730 lb	274 kg 602 lb	310 kg 682 lb	256 kg 563 lb
0 m 0 ft	910 kg 2,002 lb	715 kg 1,573 lb	488 kg 1,074 lb	398 kg 876 lb	324 kg 713 lb	267 kg 587 lb	320 kg 704 lb	263 kg 579 lb
-1.0 m -3.3 ft	917 kg 2,017 lb	722 kg 1,588 lb	485 kg 1,067 lb	395 kg 869 lb			385 kg 847 lb	316 kg 695 lb
-2.0 -6.6	883 kg* 1,943 lb*	786 kg 1,729 lb					609 kg* 1,340 lb*	576 kg 1,267 lb

* Indicates load limited by hydraulic lifting capacity